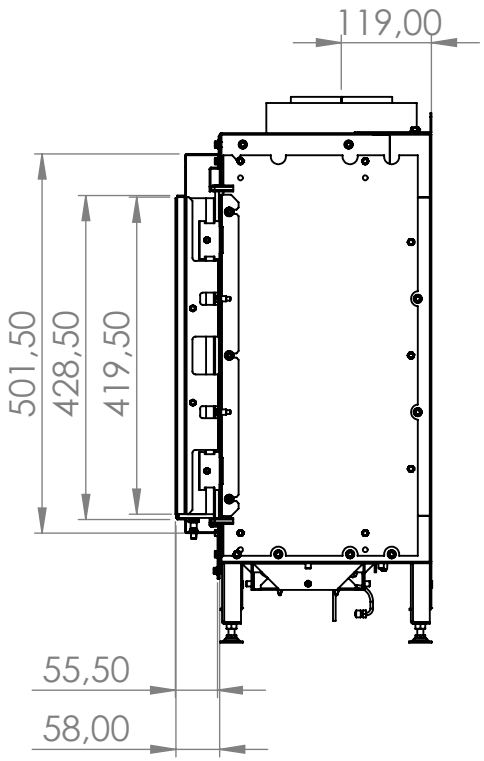
119,00
501,50
428,50
419,50
55,50
58,00

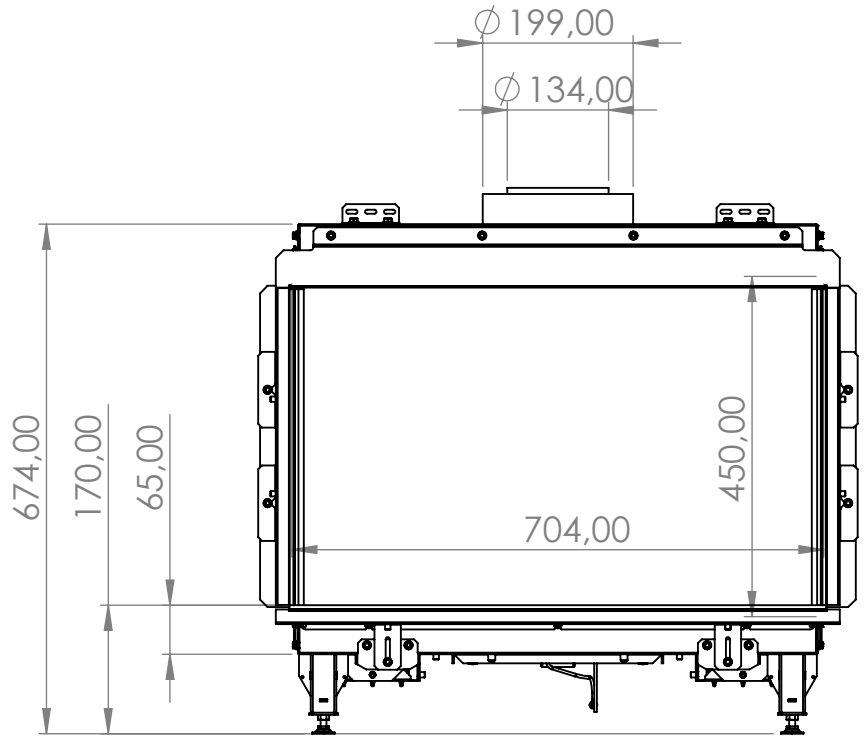
∅ 199,00
∅ 134,00
674,00
170,00
65,00
450,00
704,00

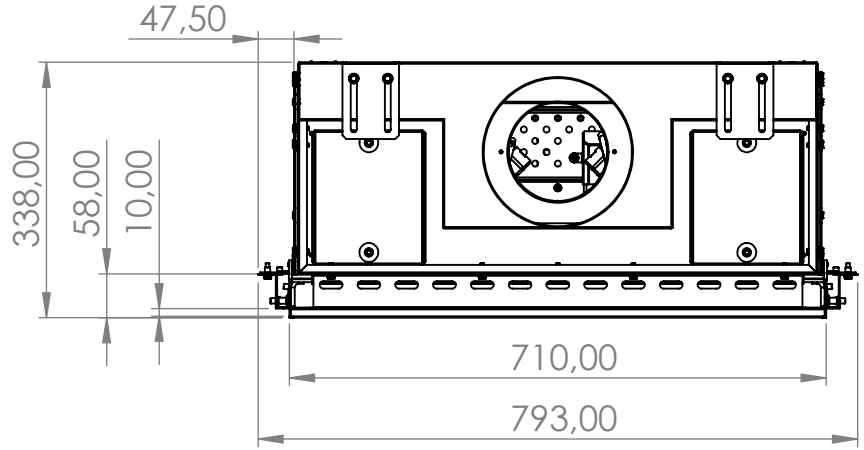
47,50
338,00
58,00
10,00
710,00
793,00