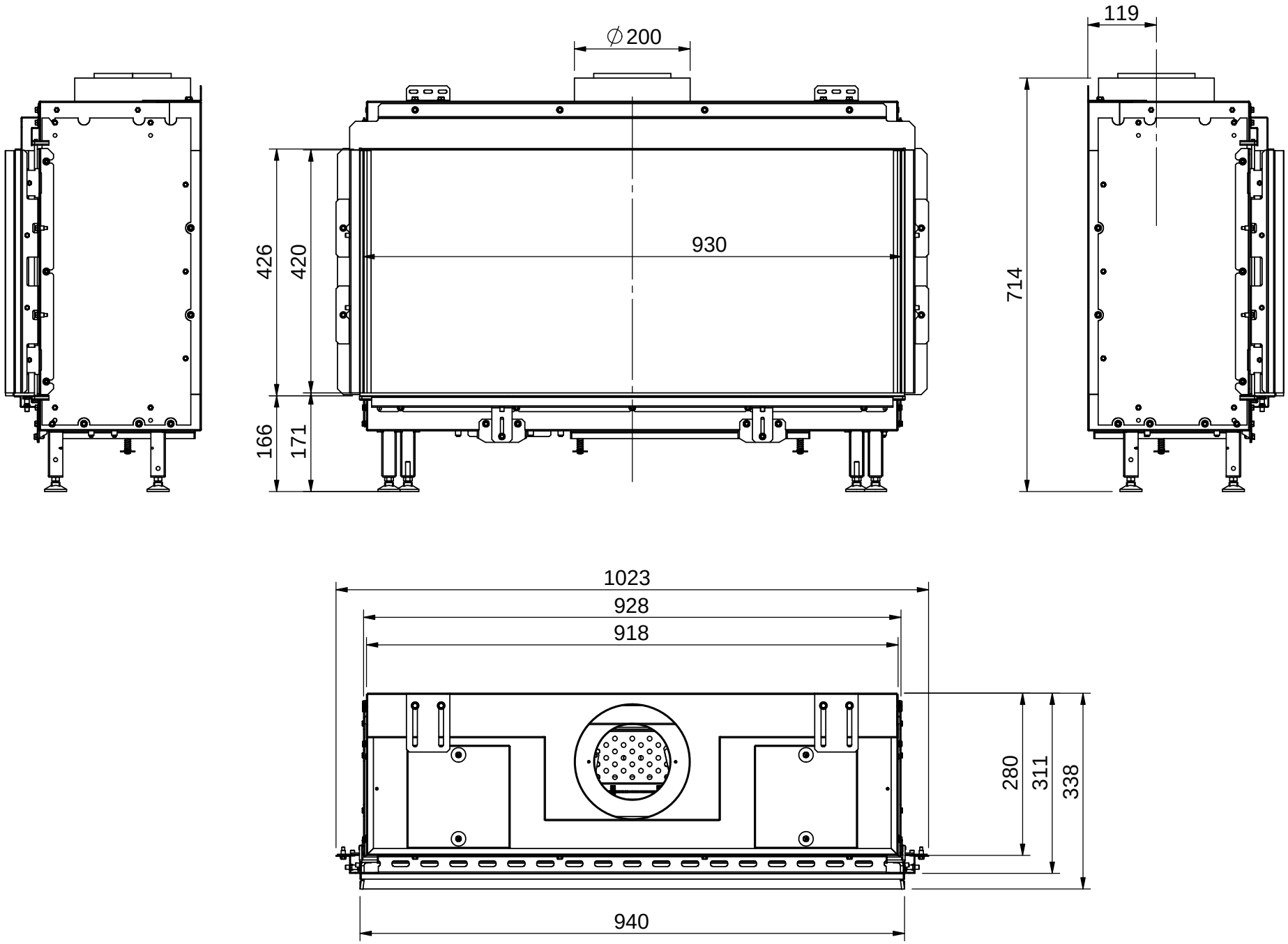
∅200
119
930
426
420
166
171
714
1023
928
918
280
311
338
940